Datenblatt

1115 - Anbautisch 1/2 Ø160 H76 cm

Länge / Tiefe	160
Breite	80
Höhe	76
Stärke	2
Durchmesser	(1/2) 160
Zusatzinfos	2 Tisch = Ø 160
Gewicht in kg	17,7

Produktionsbedingt kann es zu Änderungen der technischen Daten, sowie den Abmessungen und Beschaffenheiten der Artikel kommen. Die Rent.Group übernimmt daher keinerlei Gewähr für die Aktualität, Richtigkeit, Vollständigkeit oder Qualität der bereitgestellten Informationen.

Datenblatt

1115 - Anbautisch 1/2 Ø160 H76 cm

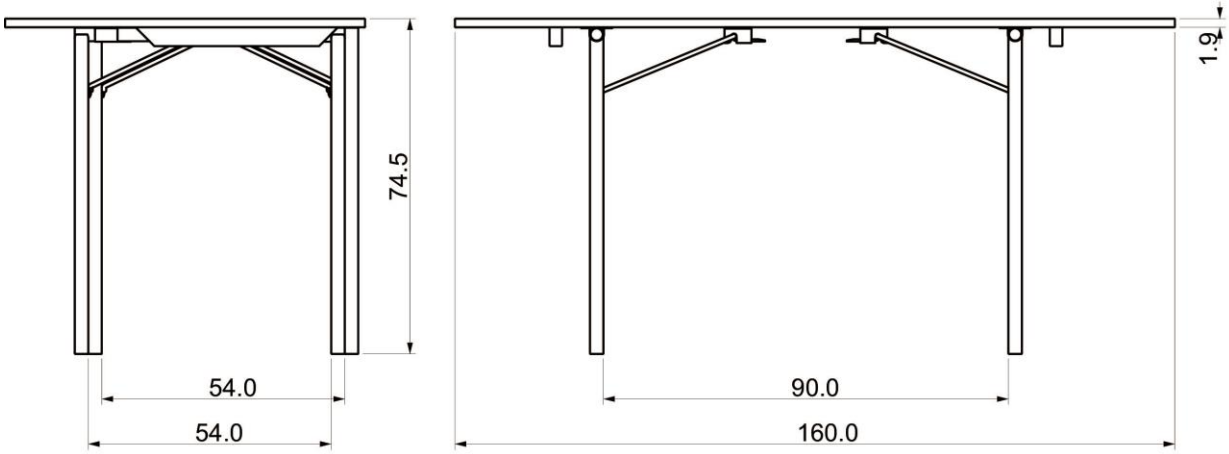

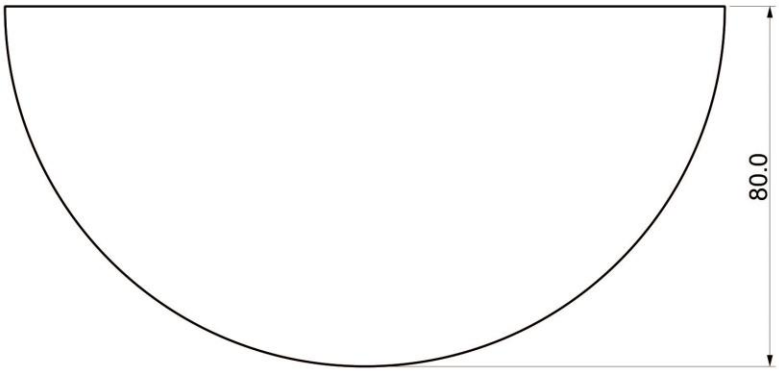

Produktionsbedingt kann es zu Änderungen der technischen Daten, sowie den Abmessungen und Beschaffenheiten der Artikel kommen. Die Rent.Group übernimmt daher keinerlei Gewähr für die Aktualität, Richtigkeit, Vollständigkeit oder Qualität der bereitgestellten Informationen.