Datenblatt

1120 - Bank Naturholz B220*T27*H48 cm

Länge / Tiefe	27
Breite	220
Höhe	48
Fassungsvermögen / Kapazität	4 Personen

Produktionsbedingt kann es zu Änderungen der technischen Daten, sowie den Abmessungen und Beschaffenheiten der Artikel kommen. Die Rent.Group übernimmt daher keinerlei Gewähr für die Aktualität, Richtigkeit, Vollständigkeit oder Qualität der bereitgestellten Informationen.

Datenblatt

1120 - Bank Naturholz B220*T27*H48 cm

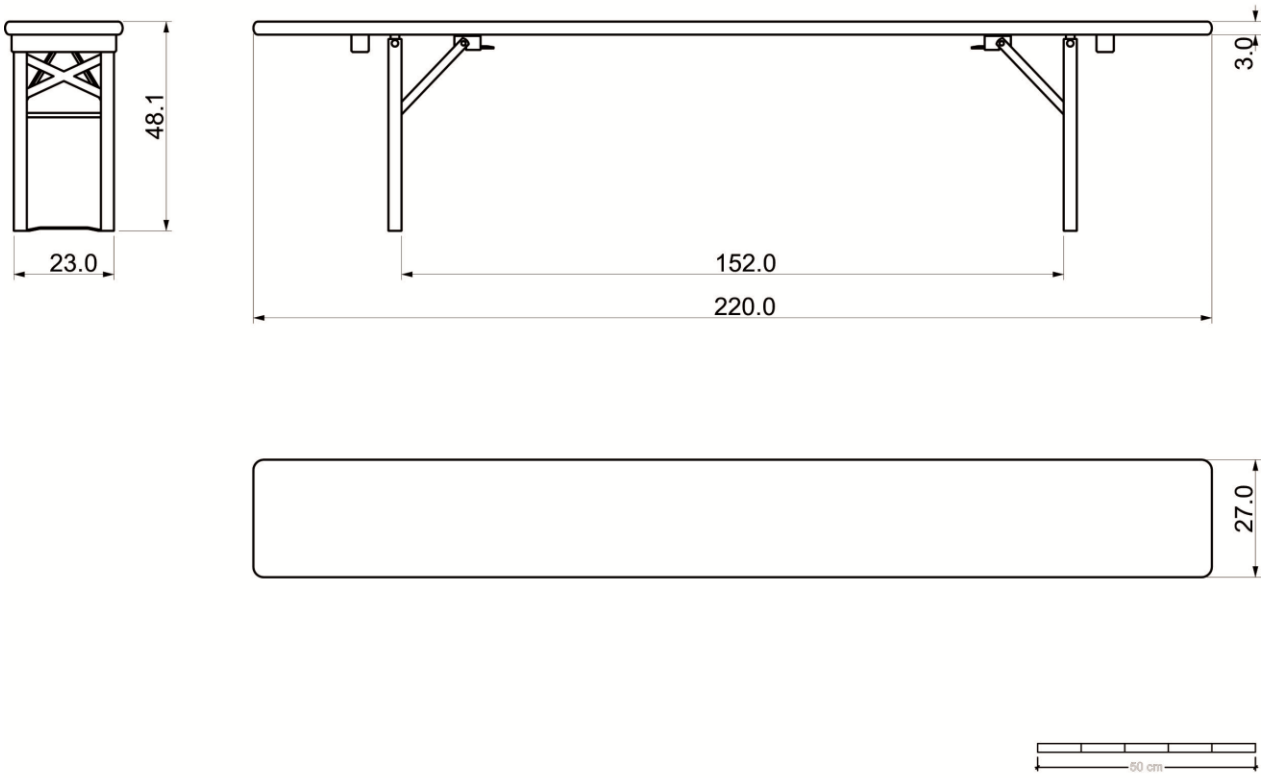

Produktionsbedingt kann es zu Änderungen der technischen Daten, sowie den Abmessungen und Beschaffenheiten der Artikel kommen. Die Rent.Group übernimmt daher keinerlei Gewähr für die Aktualität, Richtigkeit, Vollständigkeit oder Qualität der bereitgestellten Informationen.

Stand: 27.04.2026